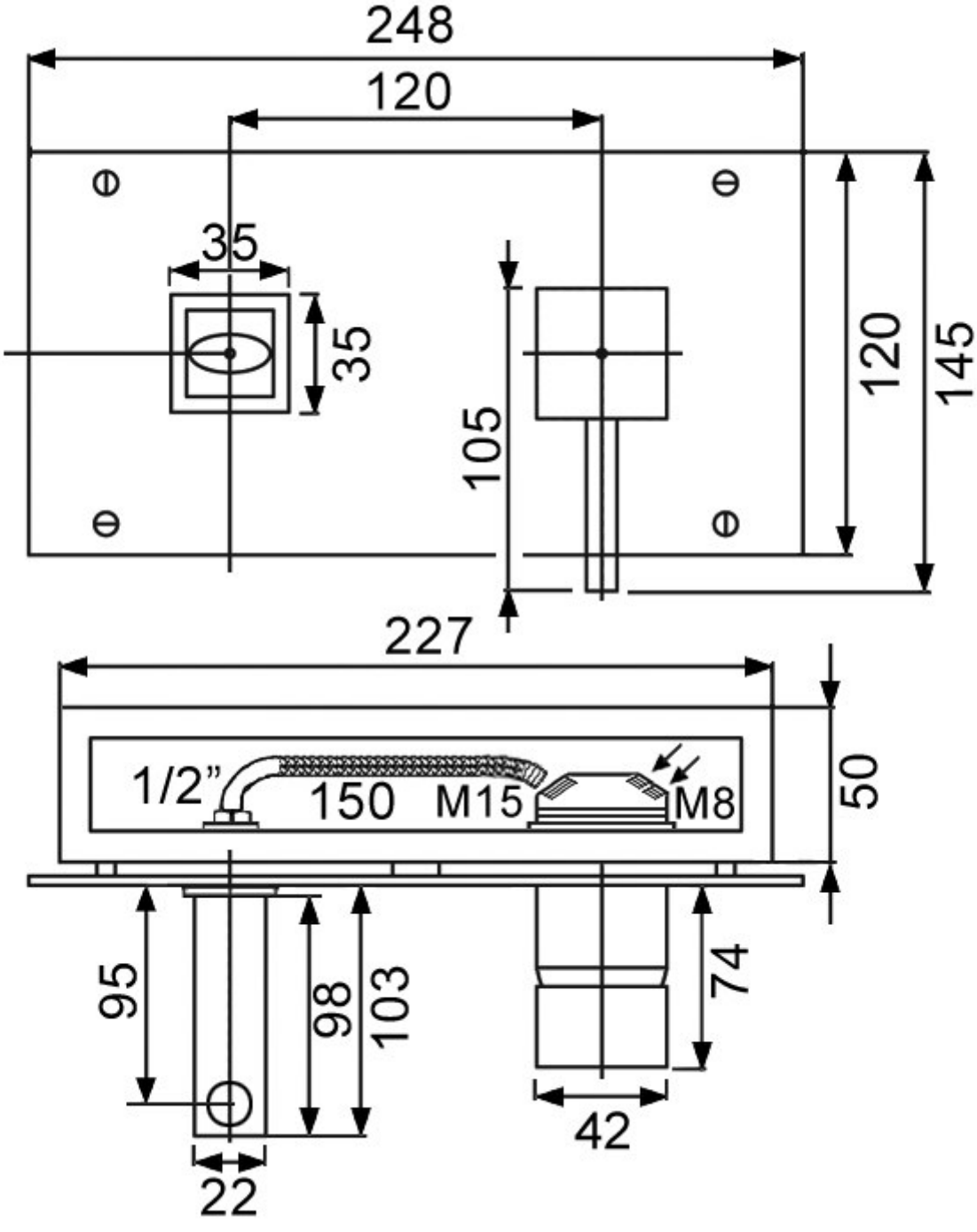
248
120
35
35
105
120
145
227
1/2"
150
M15
M8
50
95
98
103
74
42
22