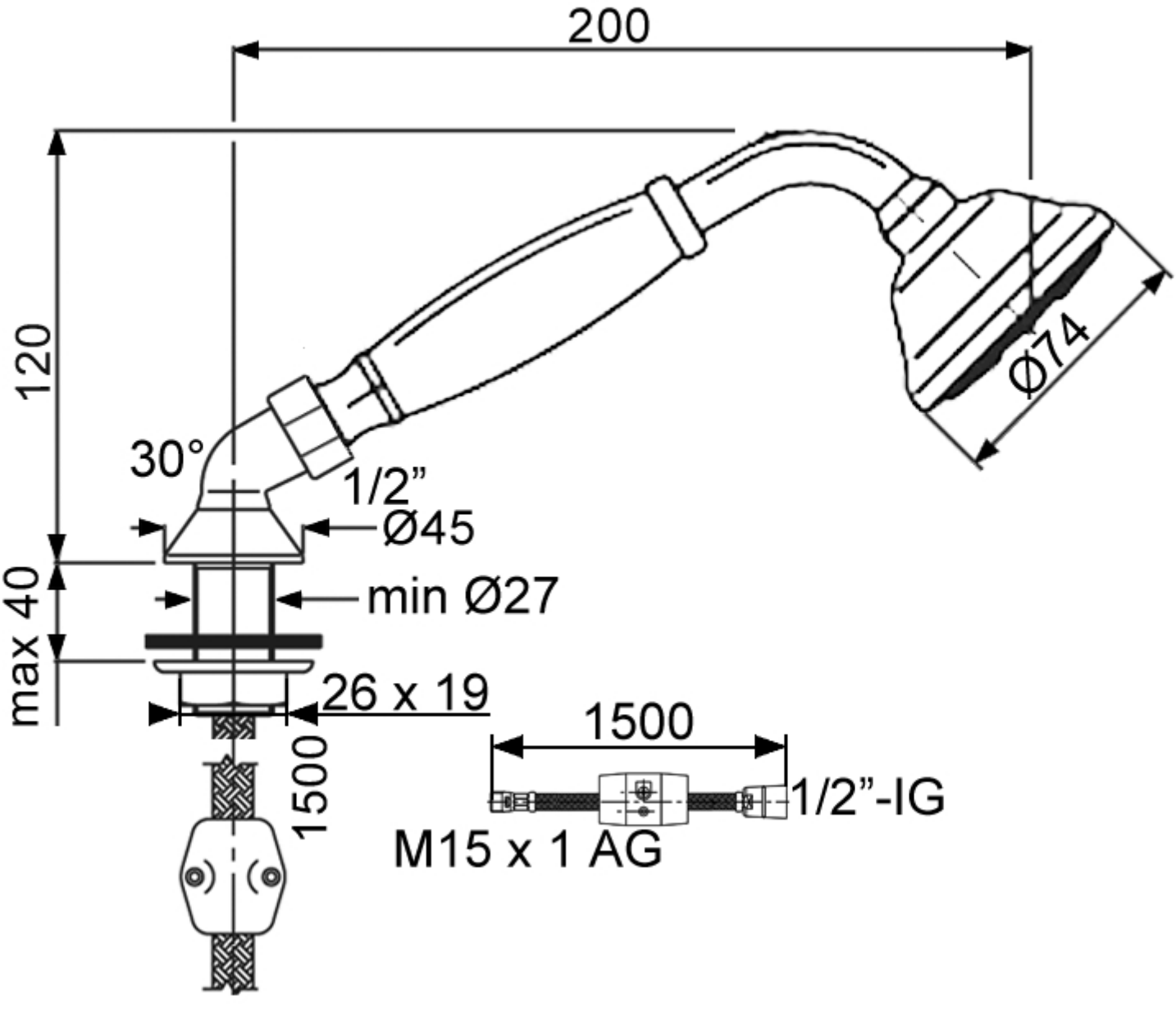
200
120
Ø74
30°
1/2”
Ø45
max 40
min Ø27
26 x 19
1500
1500
1/2”-IG
M15 x 1 AG