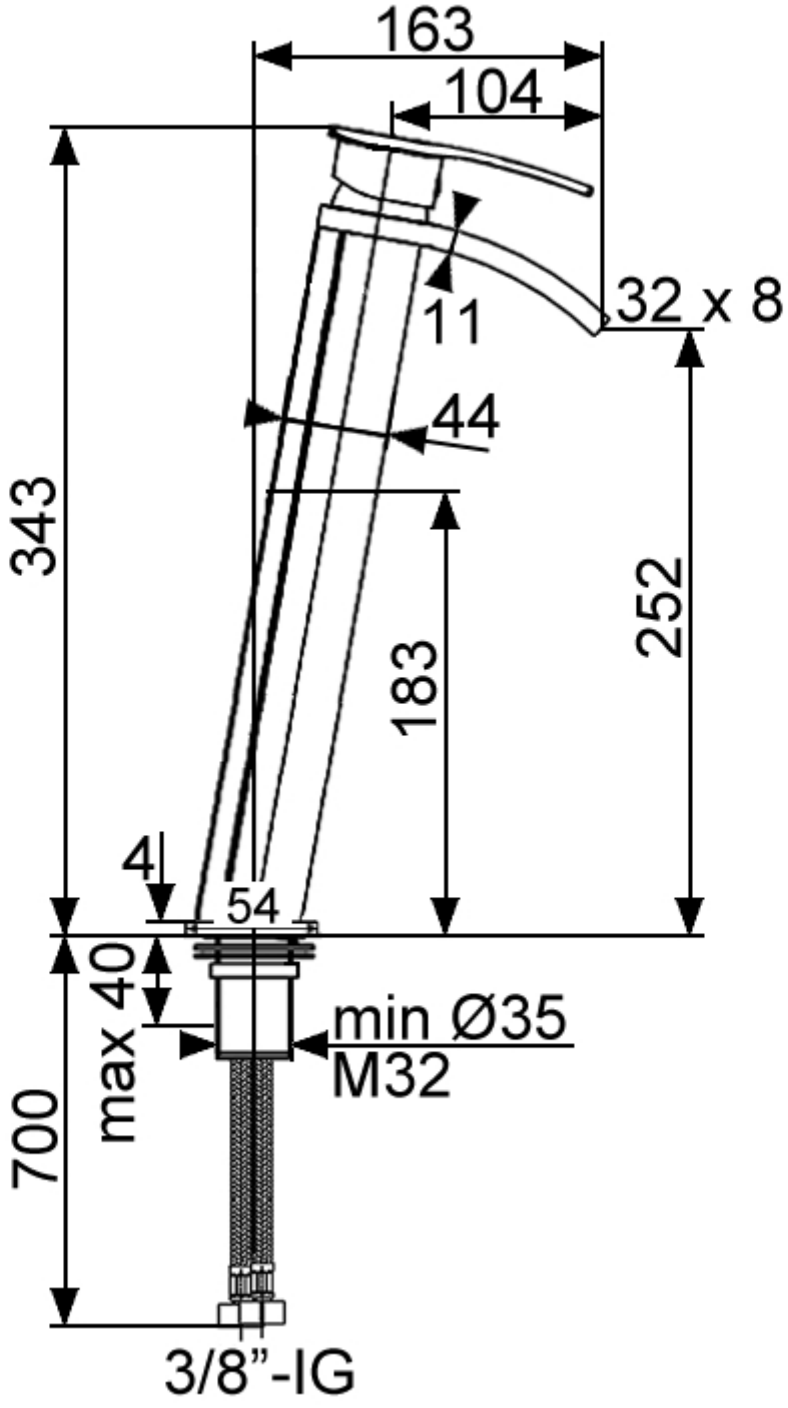
163
104
11
32 x 8
44
343
252
183
4
54
40
max
min Ø35
M32
700
3/8”-IG