Montageanleitung, Pflegeanleitung und Garantie-Zertifikat

DIBL'fit L-Form-Brausestange 1170 mm mit variablem Haltegriff / Wannengriff (Art.-Nr. 852601)

Sehr geehrte Kundin, sehr geehrter Kunde,

herzlichen Glückwunsch! Sie haben mit einer Armatur von DIBL' eine hervorragende Wahl getroffen. Es handelt sich hierbei um ein Qualitätserzeugnis von langer Lebensdauer, dass unter Berücksichtigung der Produktionsstandards gemäß den EU-Richtlinien hergestellt wurde. Wir bitten Sie, die nachstehenden Installations- und Wartungsvorschriften, sowie die Pflegetipps genau zu beachten.

Garantiebedingungen:
Das Produkt steht in seiner Herstellart, Funktion und Materialbeschaffenheit ab dem Kaufdatum für die Dauer von 5 Jahren unter Garantie. Die Garantie verpflichtet uns, bei berechtigter Beanstandung, zur kostenlosen Lieferung von Ersatzteilen oder einer einwandfreien Armatur gegen Rückgabe des fehlerhaften Artikels. Nicht unter Garantie stehen Verschleißteile (z. B. Strahlregler), Schäden verursacht durch eine nicht fachgerechte Montage, unsachgemäße Behandlung und Pflege.

Bei der Installation ist zu beachten, dass das Wassernetz mit einem Filtersystem ausgerüstet ist, der die Armatur vor dem Eindringen von Fremdkörpern schützt. Bei Neuinstallationen bzw. Änderungen am Rohrnetz ist gemäß DIN 1988 vor der Installation der Sanitärarmaturen die fachgerechte Spülung der wasserführenden Leitungen durchzuführen. Bei Missachtung führen ansonsten eindringende Fremdpartikel unweigerlich zur Beschädigung der Kartusche.

Dieses Garantie-Zertifikat kann nur mit dem entsprechenden Rechnungsbeleg akzeptiert werden. Die Übernahme von Garantieverpflichtungen setzt außerdem voraus, dass die DIBL' Armaturen durch einen autorisierten Sanitärinstallations-Fachbetrieb fachgerecht montiert wurden.

Pflegetipps:
Verchromte, vergoldete und farbige Oberflächen sind empfindlich gegen kalklösende Mittel, säurehaltige Putzmittel und alle Arten von Scheuermitteln. Wir empfehlen Ihnen kleine Verschmutzungen nur mit klarem Wasser oder einer neutralen Seifenlauge zu entfernen. Reinigen Sie die Armatur anschließend mit einem weichen Baumwolltuch. Kalkablagerungen an Ihrer Armatur entfernen Sie bitte mit DIBL'clean oder einem neutralen Haushaltsreiniger. Bei einer Verminderung der Wassermenge, reinigen Sie den Luftsprudler bitte ebenfalls mit DIBL'clean oder einem neutralen Haushaltsreiniger. Den DIBL'clean Kalkreiniger erhalten Sie bei Ihrem ortsansässigen Sanitärinstallations-Fachbetrieb.

Die Brausestange kann mit dem Haltegriff zur rechten Seite oder zur linken Seite montiert werden. Benutzen Sie zur Montage ausschließlich das beigefügte Befestigungszubehör, da nur hiermit die notwendige Zugfestigkeit gewährleistet wird. Das beiliegende Befestigungszubehör ist nur für Vollsteinwände (15 Newton / mm²) geeignet. Bei der Verwendung anderer Befestigungsmaterialien erlischt die gesetzliche Gewährleistung und die darüber hinausgehende werksseitige Garantie.

Markieren Sie die drei Bohrlöcher an der gewünschten Position auf der Wand. Bohren Sie ein Loch zur Aufnahme des beiliegenden 8er Dübels (29) an der von Ihnen gewünschten Position für das obere Ende der Brausestange. Schieben Sie dann den Dübel in das Bohrloch, entfernen Sie die Abdeckkappe vom Wandanschlussstück (27), und stecken Sie dann die Fixierplatte aus dem Befestigungsset (29) in die Rückseite des Wandanschlussstücks (27). Stecken Sie dann das Brauserohr (26) in das obere Wandanschlussstück (27). Drehen Sie das Brauserohr (26) so herum, dass die Schraube aus dem Befestigungsset (29) von vorne durch das Wandanschlussstück (27), dann durch das Brauserohr (26) und anschließend durch die entsprechende Aufnahme in der Fixierplatte aus dem Befestigungsset (29) im hinteren Teil des Wandanschlussstücks (27) passt. Ziehen Sie diese Schraube dann im Uhrzeigersinn gut handfest an, so dass das Brauserohr (26) im Wandanschlussstück (27) fixiert ist und das Wandanschlussstück (27) fest auf der Wand sitzt.

Sollte das mittlere Wandanschlussstück (27) noch nicht auf dem Brauserohr (26) vormontiert sein, dann schieben Sie dieses Wandanschlussstück auf das Brauserohr. Machen Sie die Montage des mittleren Wandanschlussstücks wie zuvor beim oberen Wandanschlussstück (27).

Sollte das Schiebeelement (28) noch nicht auf dem Brauserohr (26) vormontiert sein, dann stecken Sie das Schiebeelement (28) von unten auf das Brauserohr (26). Sollte das Schiebeelement (28) nur schwer auf das Brauserohr zu schieben sein, dann lösen Sie das Feststellrad gegen den Uhrzeigersinn auf der linken Seite des Schiebeelements (28) entsprechend so weit, dass Sie das Schiebeelement nun leicht auf das Brauserohr (26) schieben können. Da das Schiebeelement eine konische Brauseschlauchaufnahme hat, achten Sie darauf dass das Schiebeelement (28) richtig herum auf dem Brauserohr (26) sitzt. Die Brauseschlauchaufnahme läuft konisch von oben nach unten zu, d. h. die größere Öffnung für den Brauseschlauch muss hierbei oben sein.

Schieben Sie dann das untere Wandanschlussstück (27) auf das Brauserohr (26) und installieren Sie das untere Wandanschlussstück (27) genau so wie zuvor das obere bzw. mittlere Wandanschlussstück.

ÜBERPRÜFEN SIE IN REGELMÄSSIGEN ABSTÄNDEN DIE ORDNUNGSGEMÄSSE BEFESTIGUNG DER SPEZIAL-WANDBRAUSESTANGE, DA DIESE SICH DURCH DEN TÄGLICHEN GEBRAUCH LOCKERN KANN.

Achtung: Lassen Sie Reparaturen generell durch einen autorisierten Sanitärinstallations-Fachbetrieb durchführen. DIBL' Ersatz- und Zubehörteile erhalten Sie bis zu 10 Jahre für Aufputz- bzw. 15 Jahre für Unterputzarmaturen nach Auslaufen der Serie bei einem autorisierten Sanitärinstallations-Fachbetrieb.

ZERTIFIKAT ◆ CERTIFICATE ◆ 認証証書 ◆ СЕРТИФИКАТ ◆ CERTIFICADO ◆ CERTIFICAT

TÜV SÜD Product Service

ZERTIFIKAT
Nr. B 07 01 32701 003

Zertifikatsinhaber: **DIBL' GmbH**
Rückertstr. 18 a/b
58675 Hemer
DEUTSCHLAND

Produktions-stätte(n): 32701

Prüfzeichen:

Produkt: **Wannengriffe**

Modell(e): **Art. Nr. 85 2601**

Kenndaten: Wandstange mit Wannengriff
Abmessungen:
Breite: 300 mm
Höhe: 1140 mm
Nur zur Verwendung im privaten häuslichen Gebrauch!

Geprüft nach: PPP 52018:1996 Rev. 2

Das Produkt wurde auf freiwilliger Basis auf die Einhaltung der folgenden grundlegenden Anforderungen geprüft und kann mit dem oben abgebildeten Prüfzeichen gekennzeichnet werden. Eine Veränderung der Darstellung des Prüfzeichens ist nicht erlaubt. Umseitige Hinweise sind zu beachten.

Prüfbericht Nr.: 70020217

Datum, 2007-01-25
Seite 1 von 1

212341

TÜV SÜD Product Service GmbH · Zertifizierstelle · Ridlerstrasse 65 · 80339 München · Germany

DIBL' GmbH, Rückertstr. 18 a/b, 58675 Hemer
Telefon = 02372-969846 – Telefax = 02372-969848 – E-Mail = info@dibl-armaturen.de – Internet = www.dibl-armaturen.de
Amtsgericht Iserlohn HRB 2447 – Geschäftsführer Björn Langendorf – Sitz Hemer

Technische Daten

DIBL'fit L-Form-Brausestange 1170 mm mit variablem Haltegriff / Wannengriff (Art.-Nr. 852601)

· Bauteile aus Edelstahl und aus hochwertigem Kunststoff
· Oberflächen mit Trinkwasserkontakt frei von Nickelbeschichtung
gemäß Trinkwasserverordnung mit Gültigkeit ab 01.12.2013
· Edelstahlbrausestange 1170 mm - Montagestichmaß 1125 mm - Rohrdurchmesser 25 mm
· Angeformter Haltegriff als Ein- bzw. Ausstiegshilfe
· Wahlweise Montage des Haltegriffs zur linken Seite oder zur rechten Seite
· Runde Kunststoff-Wandanschlussstücke
· Rundes Kunststoff-Schiebeelement mit Drehmechanismus - Innendurchmesser 25 mm
· Neigungswinkel des Handbrausehalters am Schiebeelement stufenlos vertikal verstellbar
· Inklusive Spezial-Befestigungszubehör für Vollsteinwände (15 Newton / mm²)
· TÜV-Zertifizierung B 07 01 32701 003 (TÜV-Süd)
· Optionales Zubehör = Seifenschale mit Edelstahl-Einlage (Artikelnummer 861701)

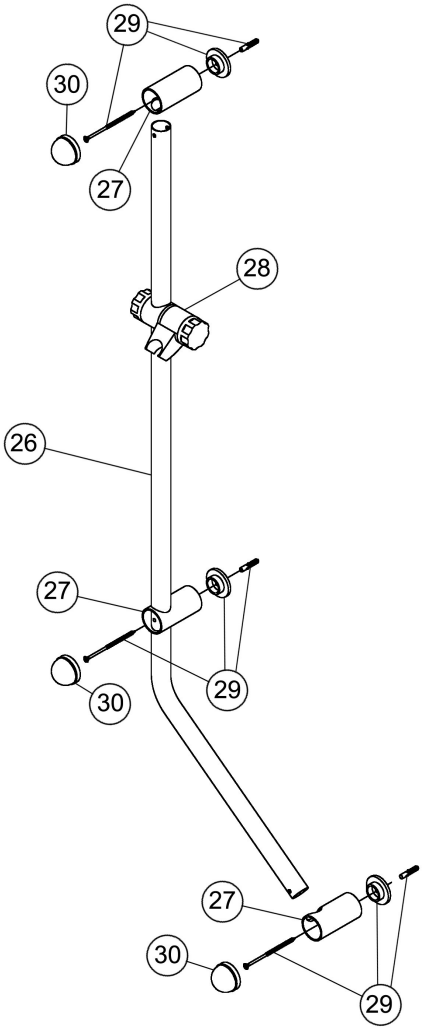

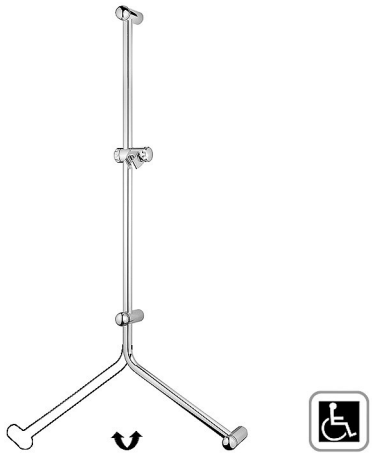

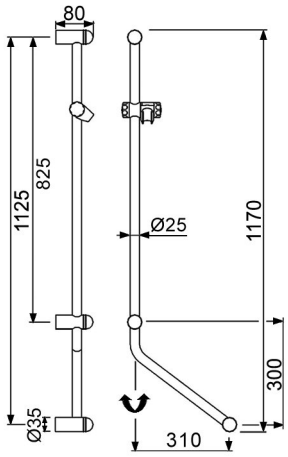

26	060301	DIBL'fix Rundes Edelstahl-Brauserohr 1140 mm, Rohrdurchmesser 25 mm, L-Form, mit angeformten Haltegriff, verchromt
27	060401	DIBL'fix Kunststoff-Wandanschlussstück zur Montage oben oder unten, passend zum Rohrdurchmesser 25 mm, verchromt
27	060501	DIBL'fix Kunststoff-Wandanschlussstück zur mittigen Montage, passend zum Rohrdurchmesser 25 mm, verchromt
28	084201	DIBL'fit Kunststoff-Schiebeelement, universell passend zu runden Brauserohren mit einem Durchmesser von 25 mm, verchromt
29	060601	DIBL'fix Befestigungsset, bestehend aus drei Dübel Ø 8 x 80 mm, drei Schrauben Ø 8 x 115 mm und drei Fixierplatten Ø 40 mm, verchromt
30	047601	DIBL'fix Kunststoff-Abdeckkappe mit Doppeldichtung passend zum Kunststoff-Wandanschlussstück Artikel 060401 und 060501, verchromt

DIBL' GmbH, Rückertstr. 18 a/b, 58675 Hemer
Telefon = 02372-969846 – Telefax = 02372-969848 – E-Mail = info@dibl-armaturen.de – Internet = www.dibl-armaturen.de
Amtsgericht Iserlohn HRB 2447 – Geschäftsführer Björn Langendorf – Sitz Hemer