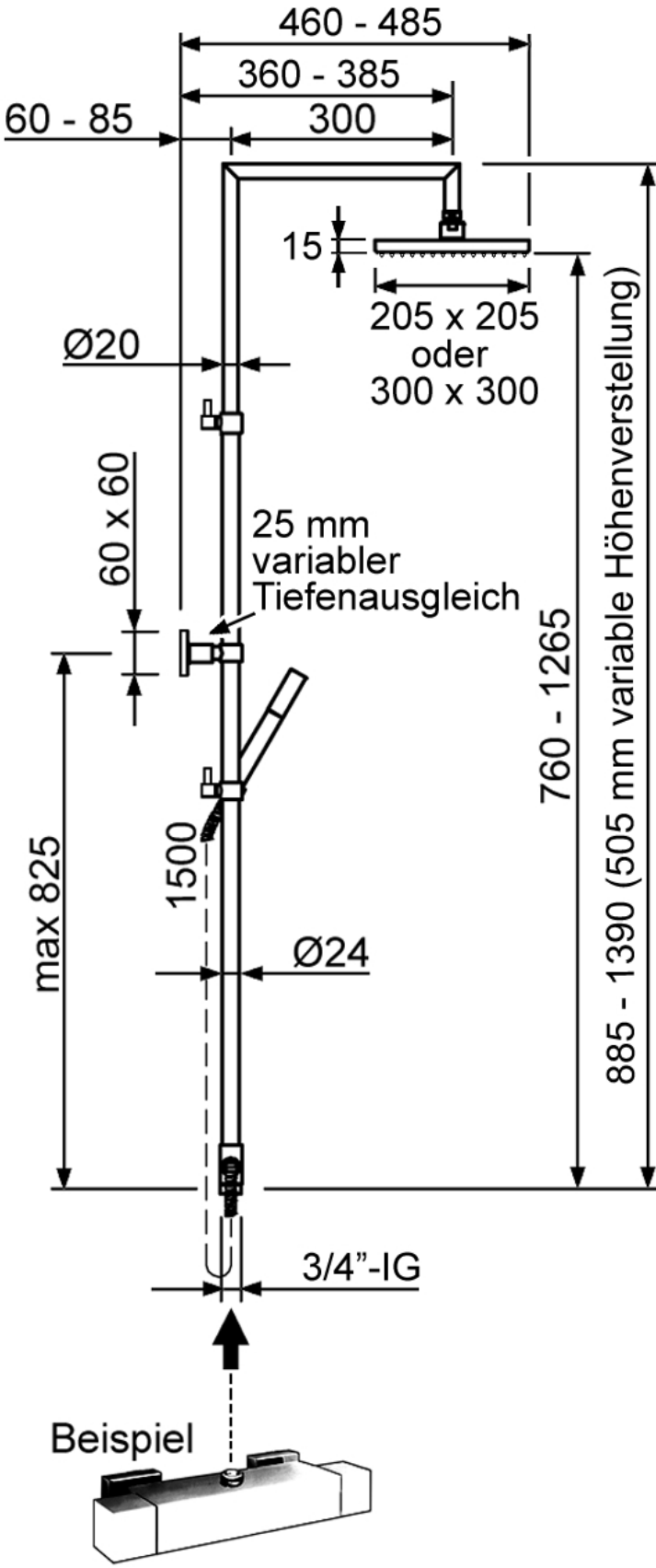
460 - 485
360 - 385
60 - 85
300
15
205 x 205
oder
300 x 300
Ø20
60 x 60
25 mm
variabler
Tiefenausgleich
760 - 1265
885 - 1390 (505 mm variable Höhenverstellung)
max 825
1500
Ø24
3/4”-IG
Beispiel