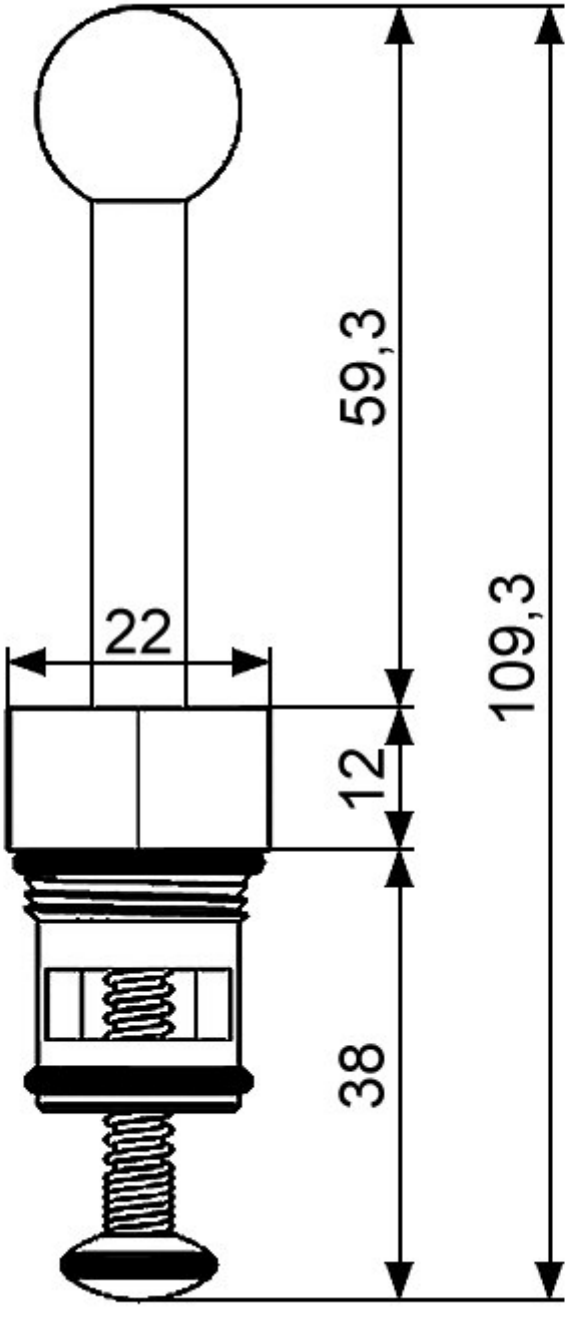
59,3
109,3
22
12
38