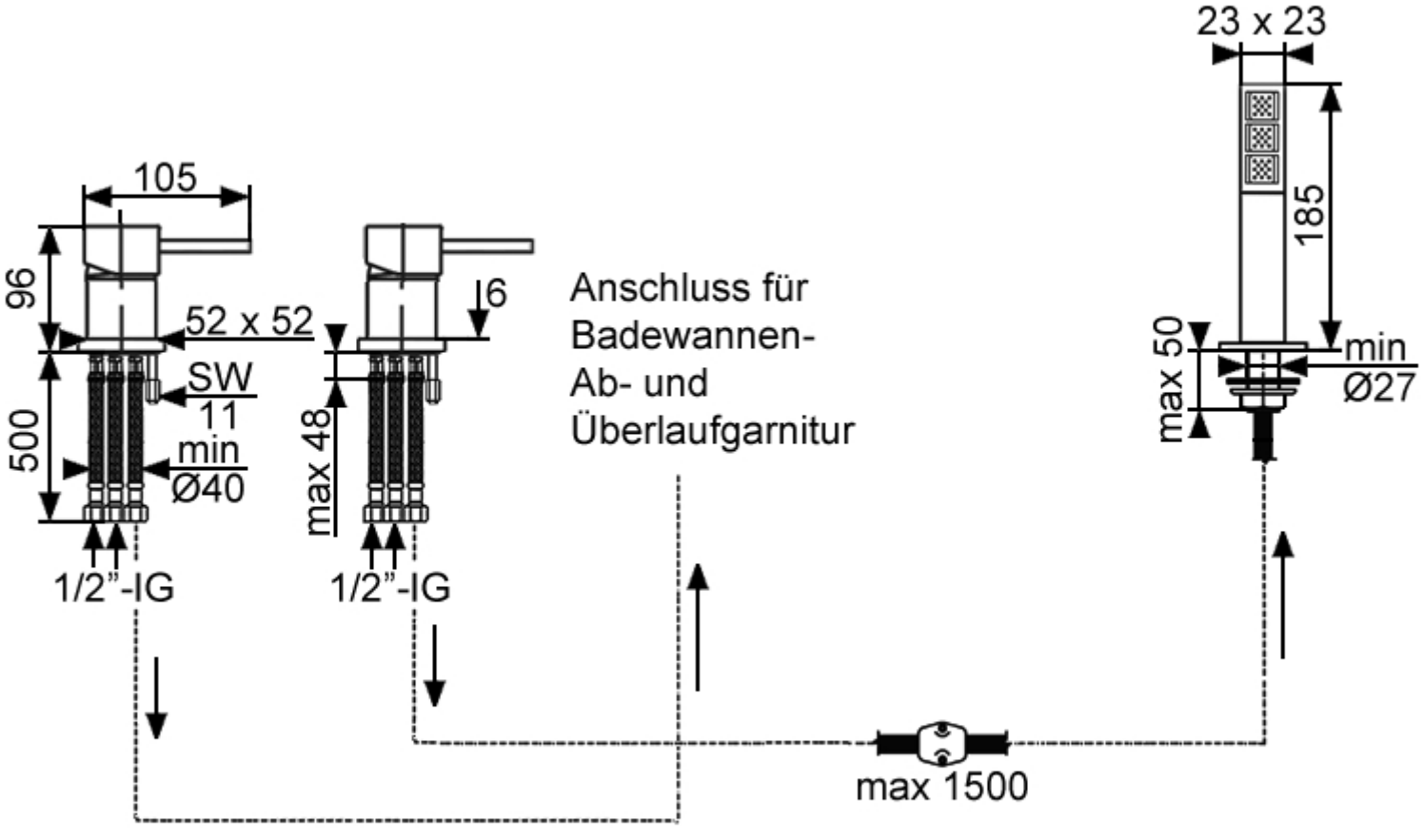
105
96
52 x 52
SW
11
500
min
Ø40
1/2"-IG
6
max 48
1/2"-IG
Anschluss für
Badewannen-
Ab- und
Überlaufgarnitur
23 x 23
185
max 50
min
Ø27
max 1500